Инструкция по установке

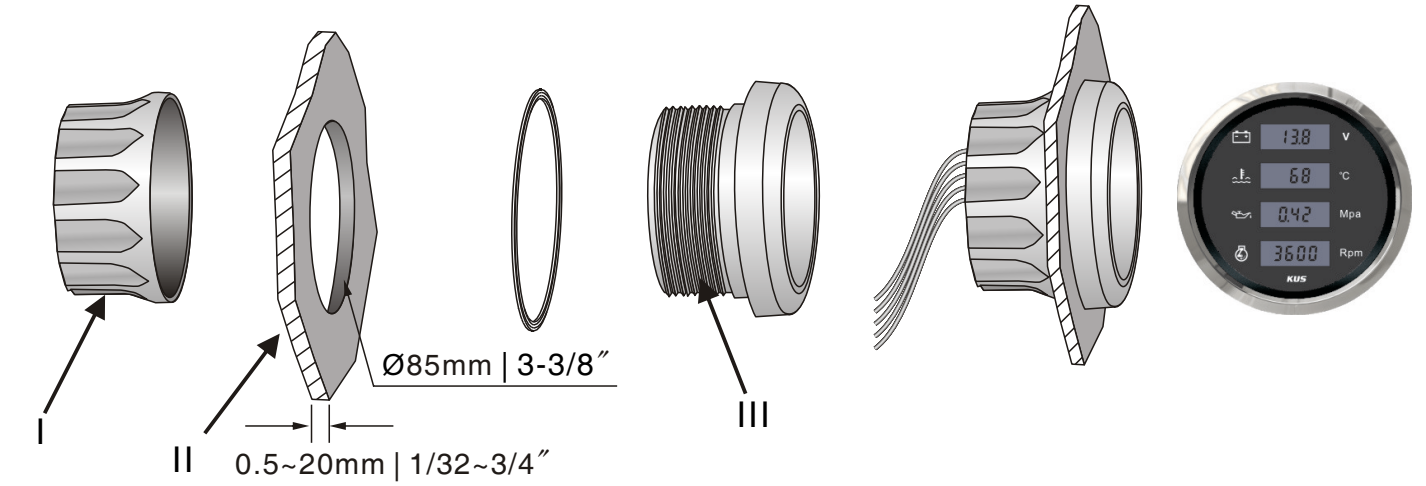

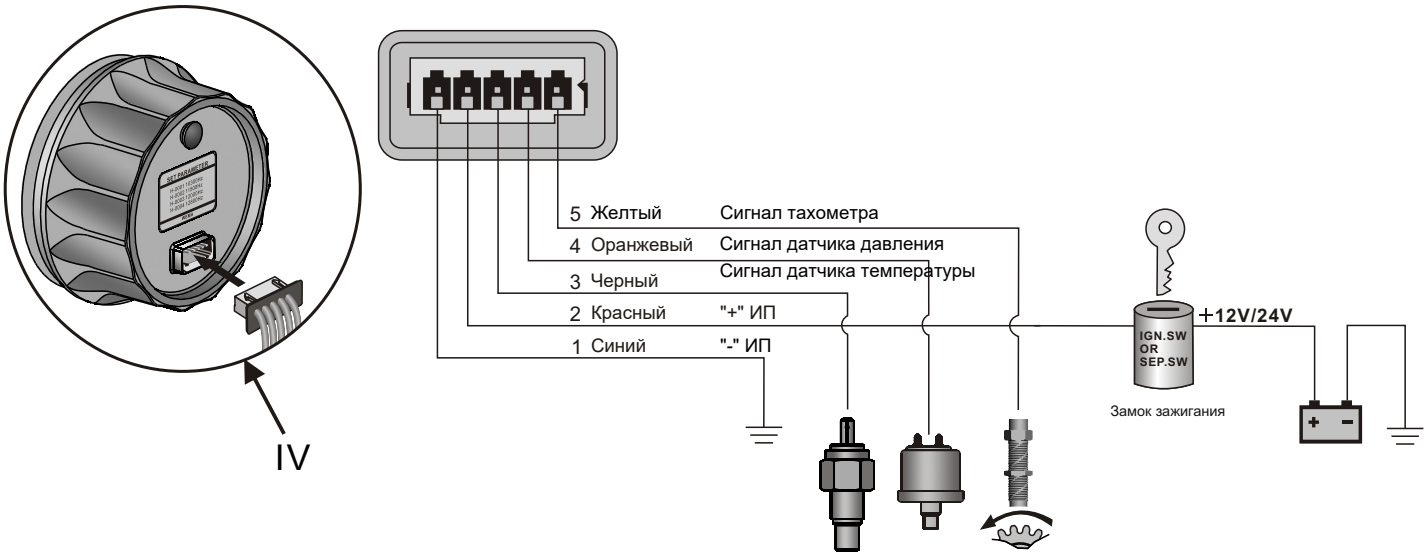

Установка

1. В приборной панели вырежьте отверстие (II) диаметром 85 мм (3 3\8 дюйма). При выборе места установки прибора обеспечьте свободное пространство за приборной панелью не менее 45 мм.
2. Установите прибор (III) в проделанное отверстие с фронтальной стороны приборной панели (II). Закрепите прибор, используя крепёжное кольцо (I).
3. Соедините провода, идущие в комплекте с прибором, согласно схемы.
4. В качестве источника сигнала давления можно использовать датчик давления с выходом 10–185 Ом или выходом 0,5–4,5 В. Убедитесь, что входной сигнал прибора совпадает с выходным сигналом датчика давления. Параметры входного сигнала прибора находятся на этикетке на задней панели прибора.
5. В настоящее время прибор может работать только с датчиками температуры KUS.

Порядок выставления коэффициента:

A. Подайте питание на прибор. Нажмите и удерживайте в течение 3-х секунд кнопку, которая находится на обратной стороне прибора. Прибор перейдет в режим установки. Если после этого не нажимать кнопку более 3-х секунд, то прибор выйдет из режима установки и вернется в рабочий режим.

B. Для изменения коэффициента необходимо нажать и удерживать кнопку. Коэффициент меняется в диапазоне 0,5-250 с шагом 0,5. Чем дольше вы удерживаете кнопку, тем быстрее меняется коэффициент. Если отпустить кнопку и нажать ее снова, то коэффициент будет изменяться в сторону уменьшения.

C. После того как на экране отобразилось необходимое вам значение коэффициента, пожалуйста, отпустите кнопку. Через 3 секунды прибор запишет значение в память и вернется к нормальному режиму работы. Если вам необходимо изменить значение коэффициента, то повторите описанные выше процедуры.

D. Значение коэффициента равно числу зубьев на маховике. Если вам необходимо выставить значение коэффициента равным «4», то тахометр должен отображать значение как на рисунке, приведенном ниже.

Установленный коэффициент:

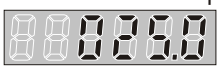

RPM

INSTALLATION INSTRUCTIONS

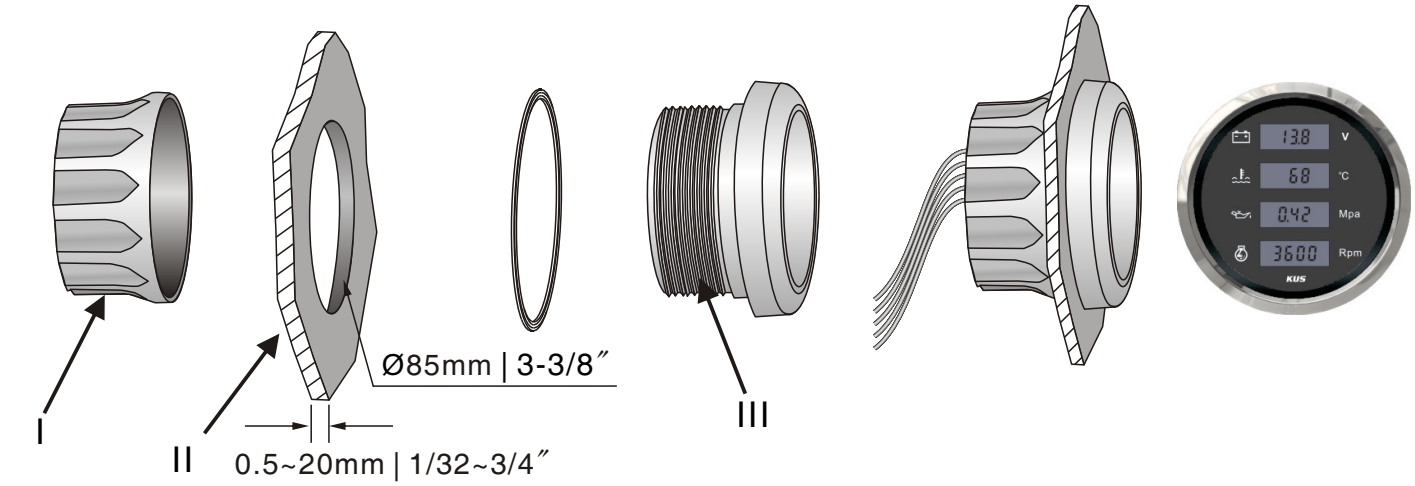

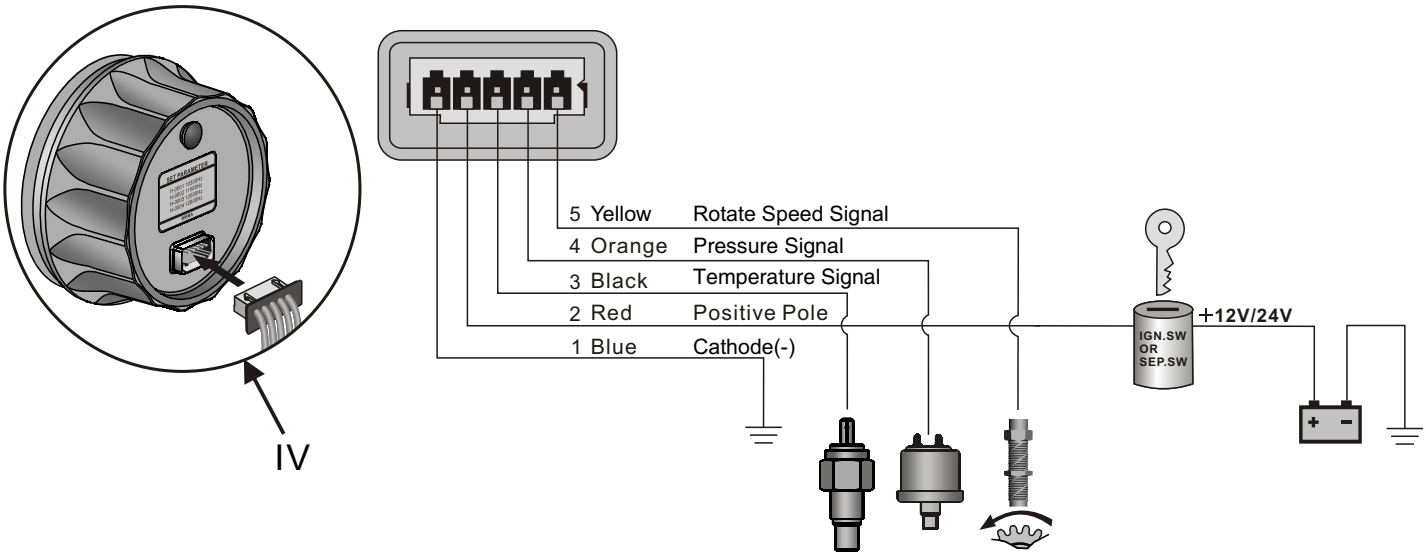

INSTALLATION STEPS

1. To open a hole in 85mm diameter on instrument panel, and make sure that there leaves 45mm room at least behind instrument panel to place the gauge.
2. ut gauge inside ready-opened hole and screw up rear cover after position adjustment.
3. onnect cables according to diagram. Connect to 12 or 24 Volt directly.
4. or pressure signal source, we can choose to use a pressure sensor with 10-185 ohm output or 0.5-4.5V output. please be sure that gauge input signal must match with pressure sensor output when using it, as to requirements for gauge input signal, please refer to label explanation at gauge back.
5. resently, temperature signal source is only matchable for very temperature sensor of our own company.

Instruction for speed ratio adjustment:

a. Open pressing the rubber button of the backside for 3 seconds, and then enter setting mode. if leave button more than 3 seconds, it will be out of setting mode.

b. The value will increase when you press the button; When you leave the button and then press it again, the value will decrease,. The longer you press the button, the quicker the value will count up. The minimum step value is 0.5 and the adjustable range is 0.5-250.

c. When you get the required speed ratio value after adjustment, please leave the button. The tachometers will autoclave your setup after 3 seconds. If the setup doesn't meet your demand, please re-setup.

d. The ratio value equals to the number of gears. If you want to adjust the speed ratio value to 25.0, please adjust it to 25.0 in setting mode, as the following picture.

Speed ratio seting :

RPM